NÚMERO: 09/10

EMPREENDIMENTO: SATA SANTA LUZIA DO NORTE

ESCALA: INDICADA

TÍTULO: RESERVAÇÃO

PORTÃO PARA PEDESTRES - ESTAÇÃO DE TRATAMENTO

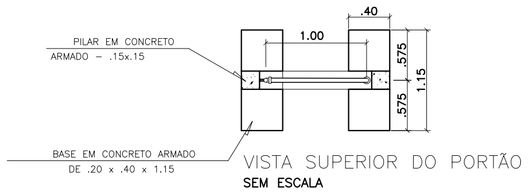

VISTA SUPERIOR DO PORTÃO
SEM ESCALA

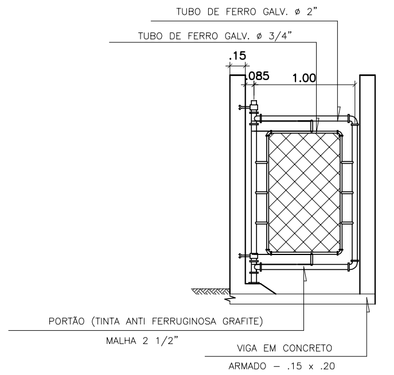

VISTA FRONTAL DO PORTÃO
SEM ESCALA

CERCA

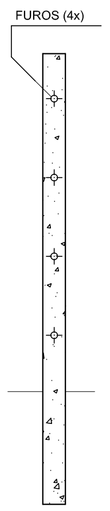

CORTE
SEM ESCALA

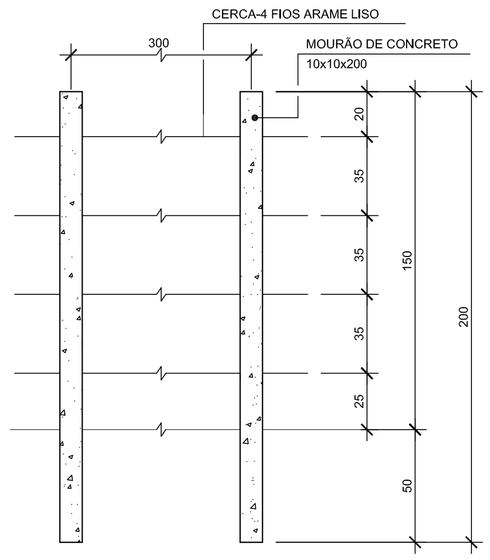

VISTA - MOURÕES DE CONCRETO
SEM ESCALA

NOTAS

1 - COTAS EM CENTÍMETROS
2 - PINTURA:
. PORTÃO - PINTURA A ÓLEO COR AZUL CESAN
. MOURÕES - PINTURA A CAL (BRANCO)

PADRÃO DE ENERGIA TRIFÁSICO

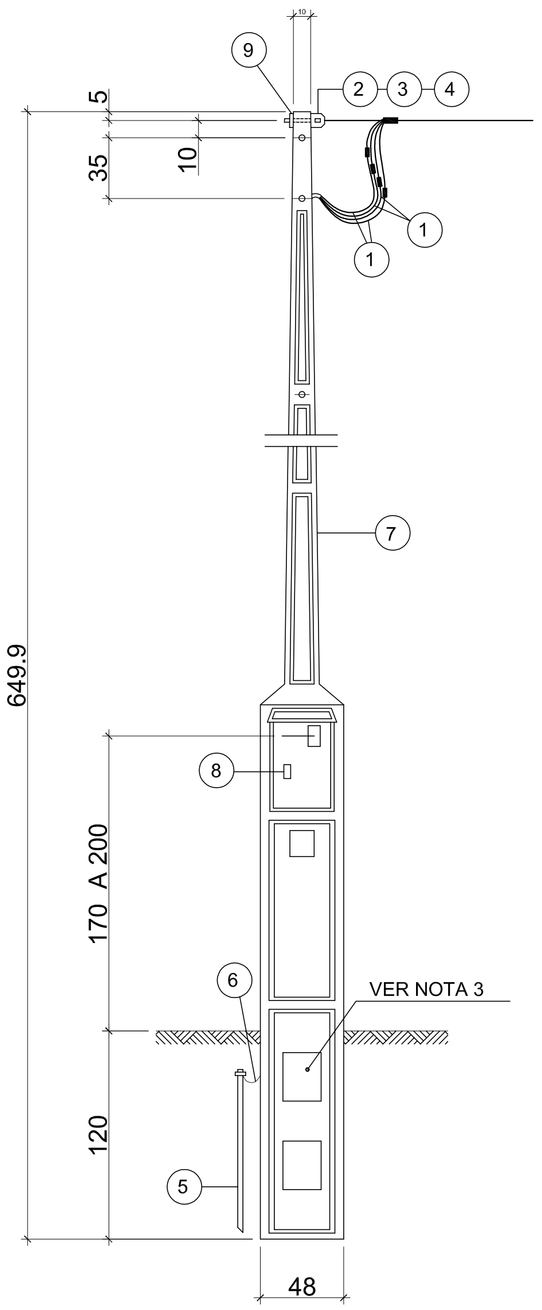

MATERIAIS :

1 - CABO DE COBRE TÊMPERA MOLE 750v 70°c 16mm2
2 - SAPATILHA P/ CABO Ø 3/8"
3 - OLHAL FERRO GALVANIZADO P/ PARAFUSO 16mm
4 - PARAFUSO COM CABEÇA QUADRADA 16x200mm
5 - HASTE DE TERRA - 2.00m
6 - CABO DE COBRE NU TÊMPERA MEIO DURA 10mm2
7 - POSTE DE CONCRETO PADRÃO TRIFÁSICO
8 - DISJUNTOR TRIFÁSICO 70 A
9 - ARRUELA QUADRADA DE 36mm FURO 18mm

1 - MEDIDAS EM CENTÍMETROS
2 - DISTÂNCIA MÍNIMA DA BAIXA TENSÃO AO PISO:
A-SOBRE TRÂNSITO DE VEÍCULOS=5.50 m
B-SOBRE TRÂNSITO LEVE DE VEÍCULOS E PEDESTRES=4.00m
3 - SAÍDA SUBTERRÂNEA DOS CONDUTORES

PLANTA BAIXA
ESCALA 1/25

ESTE DESENHO É PROPRIEDADE DA COMPANHIA ESPÍRITO SANTENSE DE SANEAMENTO – CESAN E NÃO PODE SER COPIADO SEM SUA AUTORIZAÇÃO.

NÚMEROS	TÍTULOS	Nº	LOCAL	DISCRIMINAÇÃO	DES.	DIV.	GER.	DATA
PRINCIPAIS DESENHOS DE REFERÊNCIA		REVISÃO						

CANCELA E SUBSTITUI O DESENHO NÚMERO:

CANCELADO E SUBSTITUÍDO PELO DESENHO NÚMERO:

CENTRO DE DOCUMENTAÇÃO
RECEBIDO: __/__/__
Nº DOC.: _____ ASS.: _____
APROVAÇÃO CESAN:
ASS.: _____ MATR.: _____
UNID.: _____ DATA: __/__/__
ESTA APROVAÇÃO NÃO ISENTA A CONTRATADA DE SUAS RESPONSABILIDADES LEGAIS.

EMITENTE:
PROJETADO: CREA: _____ REGIÃO: ___
DESENHO: _____
DATA: __/__/__
COORDENADOR: CREA: _____ REGIÃO: ___
Nº DES. PROJETISTA: _____
RESPONSÁVEL TÉCNICO: _____
CREA: _____ REGIÃO: ___ ART Nº: _____ DATA: _____

EMISSÃO CESAN	DATAS
PROJETADO: ENG°. MÁRCIA AZEVEDO	
CREA: ES–003909/D	
DESENHADO: M. SANTOS	FEV/2012
VERIFICADO: EG°. MÁRCIA MARIA AZEVEDO	FEV/2012
DIVISÃO: I–DSR – ENG° MÁRCIA MARIA AZEVEDO	FEV/2012
GERÊNCIA: I–GES – ENG°. IRANETE GUELER	FEV/2012

CESAN — PRÓ-RURAL CESAN-MUNICÍPIO-COMUNIDADE

MUNICÍPIO: ECOPORANGA - ES | LOCALIDADE: SANTA LUZIA DO NORTE

SISTEMA DE SANEAMENTO RURAL
TRATAMENTO
CERCA, PORTÃO E PADRÃO DE ENERGIA
PLANTA BAIXA, CORTES E LISTA DE MATERIAL

ESCALA:	FOLHA:	Nº CESAN:	REV:
INDICADA	09 / 10		00